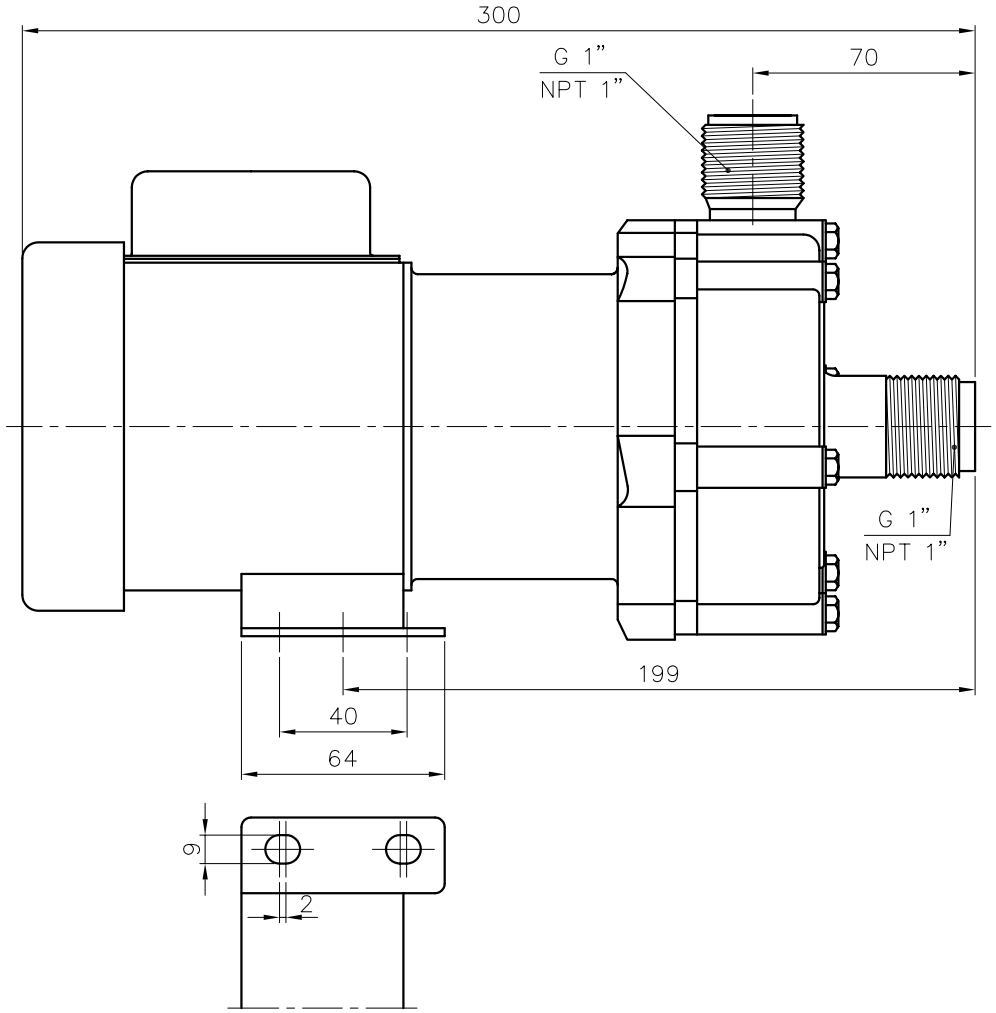

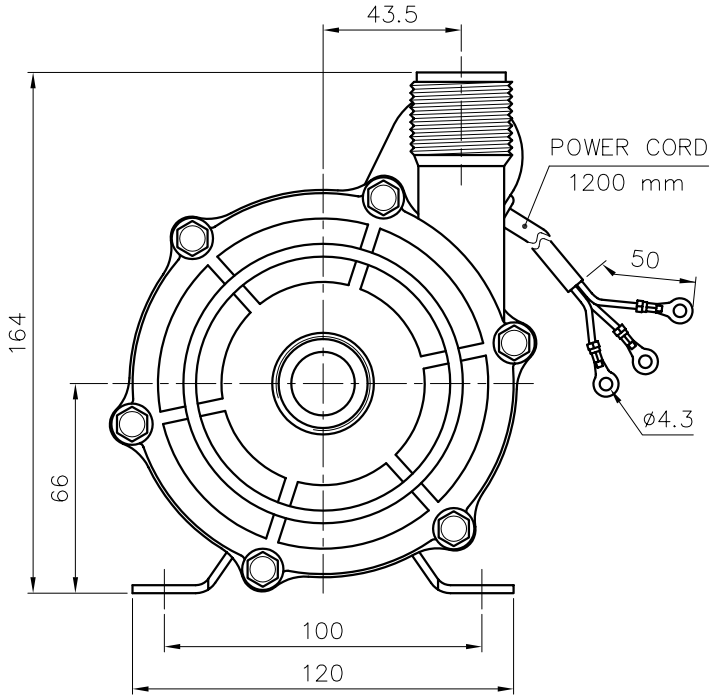

		APPROVED		MDL, NAME	NH-150PS / NH-150PS-F	
UNIT	MM	CHECK	07 16 02	DWG, NAME	INSTALLATION DRAWING	
SCALE	3:5	DESIGN	06 16 98			
EDITION	2	DR.BY	07 16 02 BECKY	DWG, NO.	B1152533	A3

TPW
HONG YUAN

PAN WORLD CO.,LTD.
パンワールド 株式会社

DIMENSION TOLERANCE : JIS 16 CLASS